Commune de Redortiers
Lieu-dit : "Secteur Couravoune"

Profil en Long Nord-Sud

Complément PC

annule et remplace la PC3

déposée le 29 Mai

Echelle en X : 1/500

Echelle en Y : 1/500
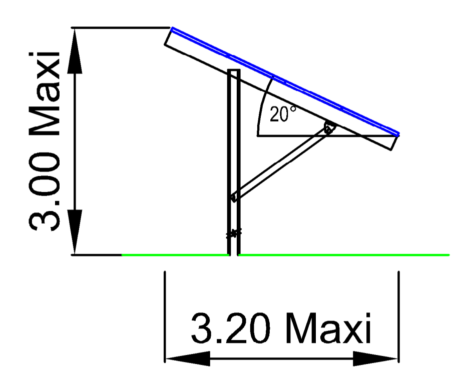
Détail Stands de panneaux 4h7